剣　道

P.19

【少年女子】

会場　福井県立武道館
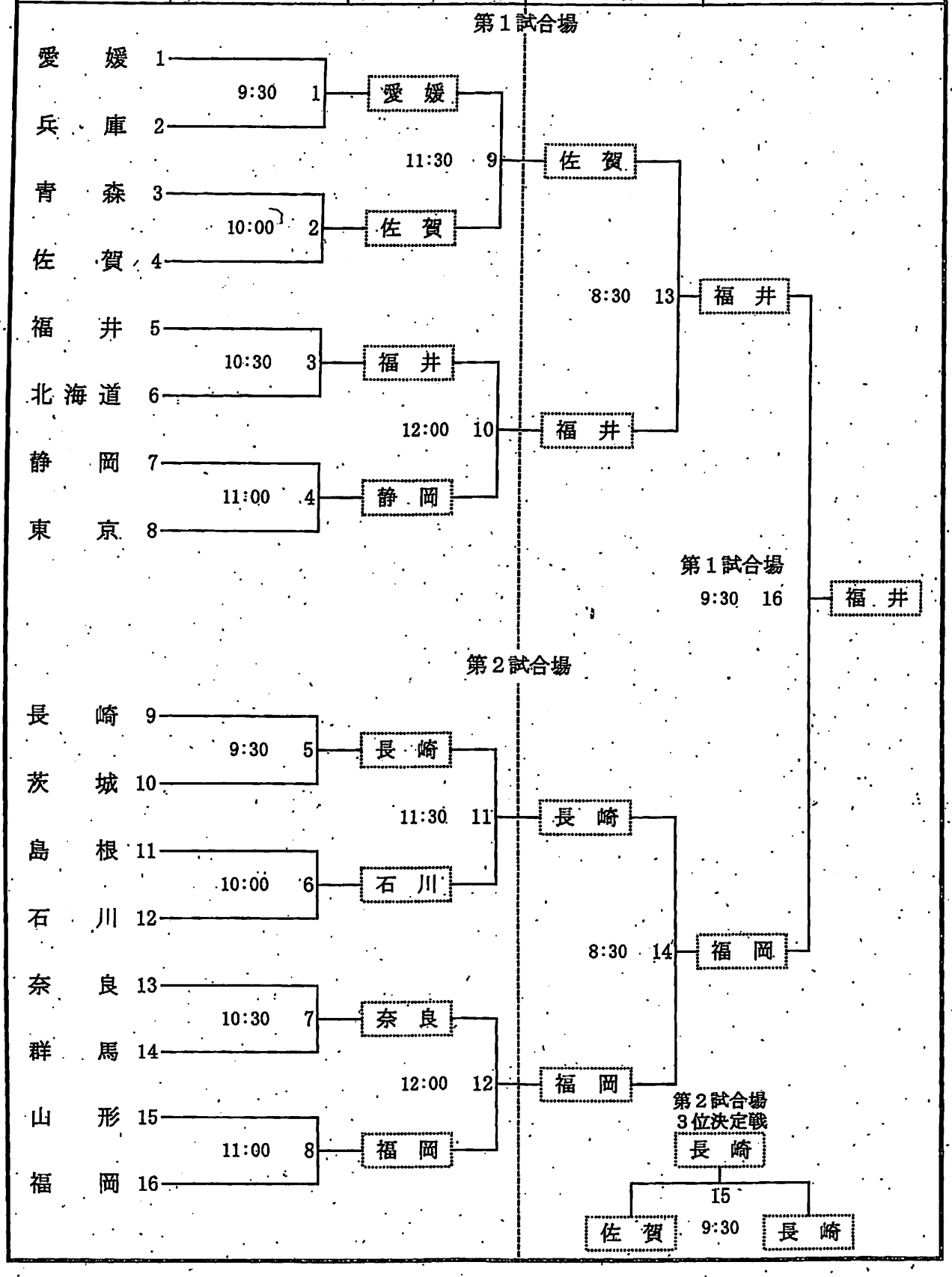
都道府県名	9月30日(日)		10月1日(月)	
	1回戦	2回戦	準決勝戦	決勝戦